PŮDORYS NOSNÉ KONSTRUKCE 1:25

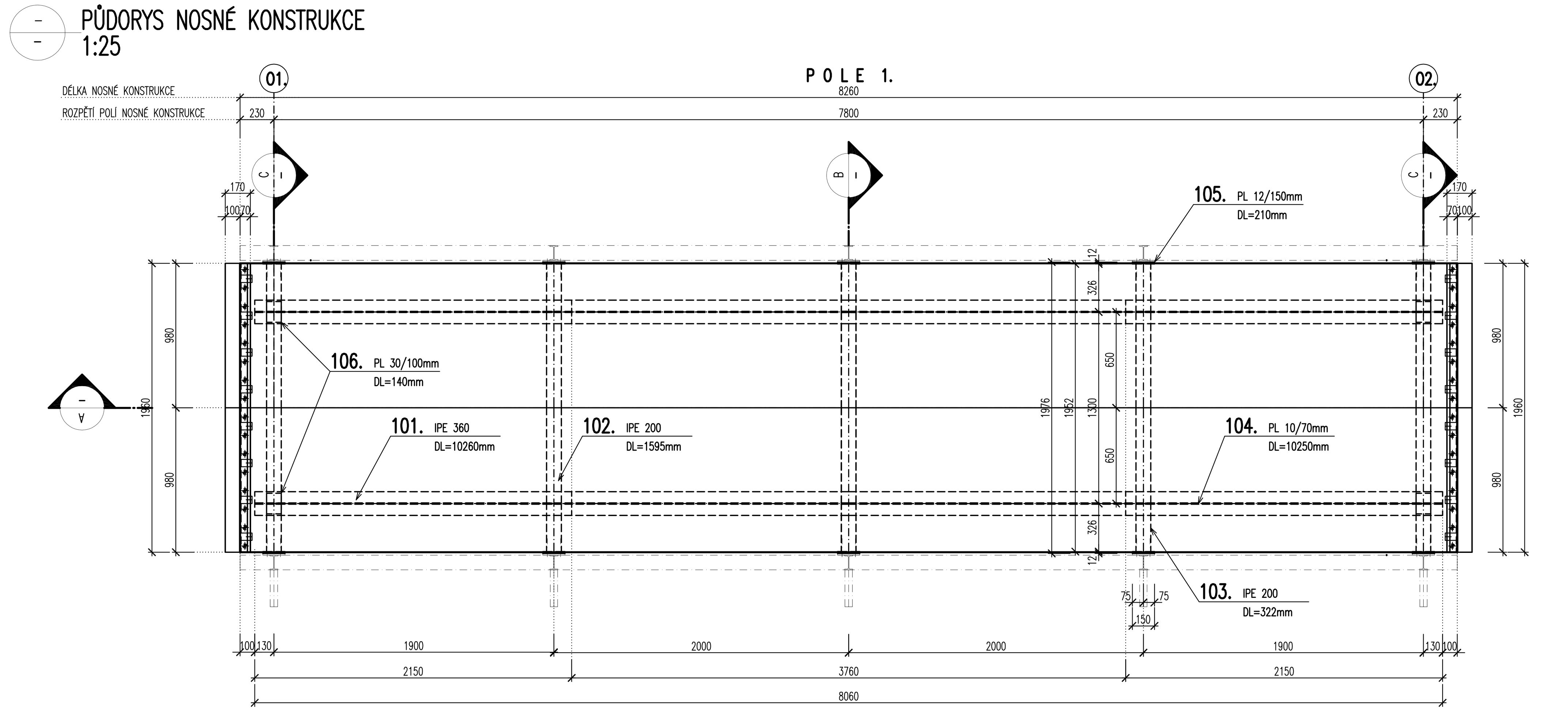

PODÉLNÝ ŘEZ NOSNÉ KONSTRUKCE 1:25

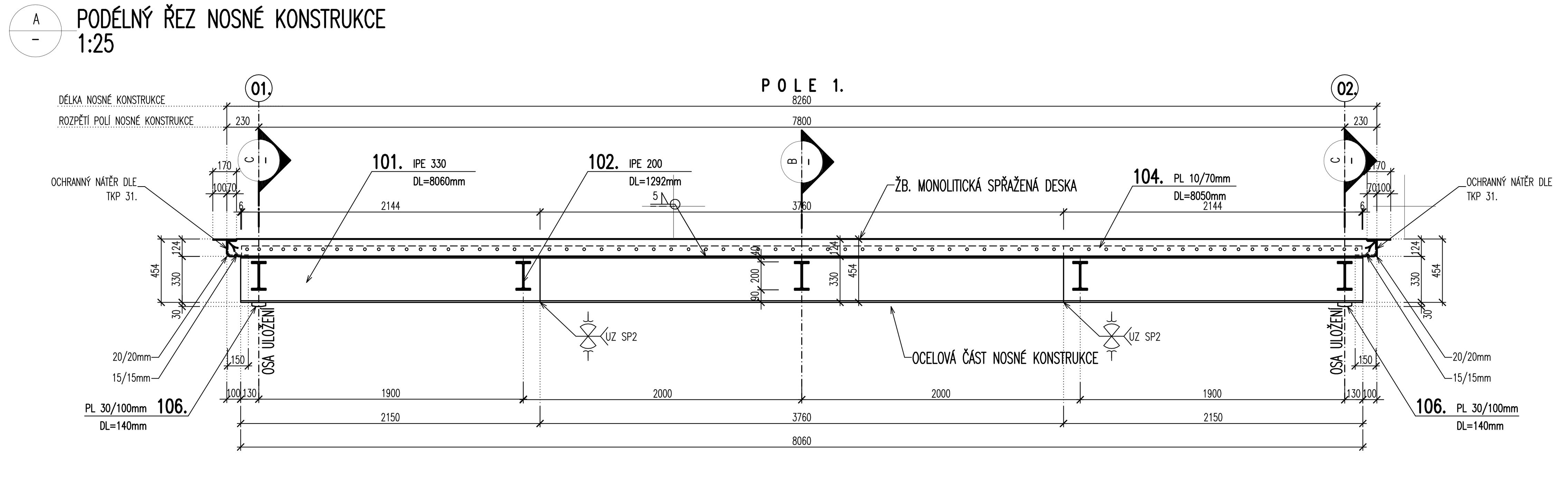

PŘÍČNÝ ŘEZ 1:25

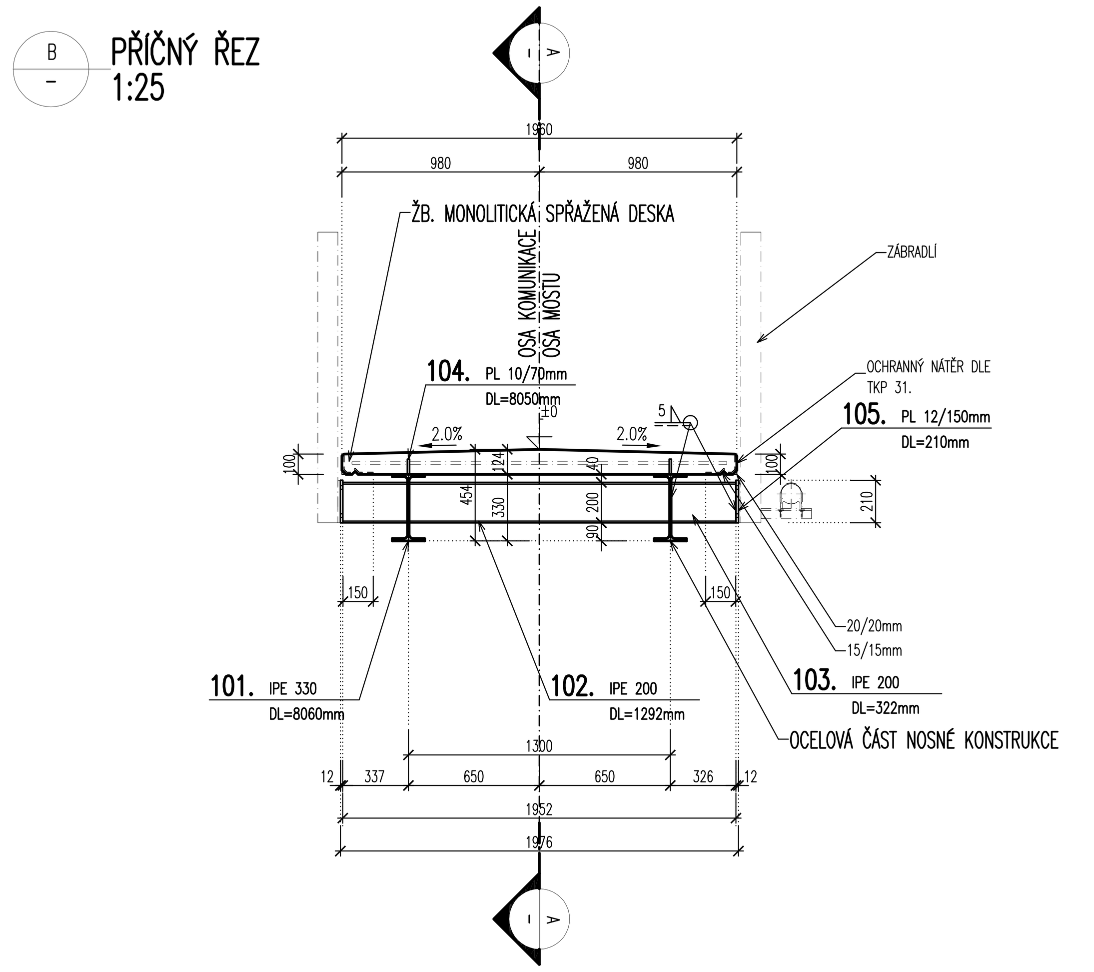

PŘÍČNÝ ŘEZ 1:25

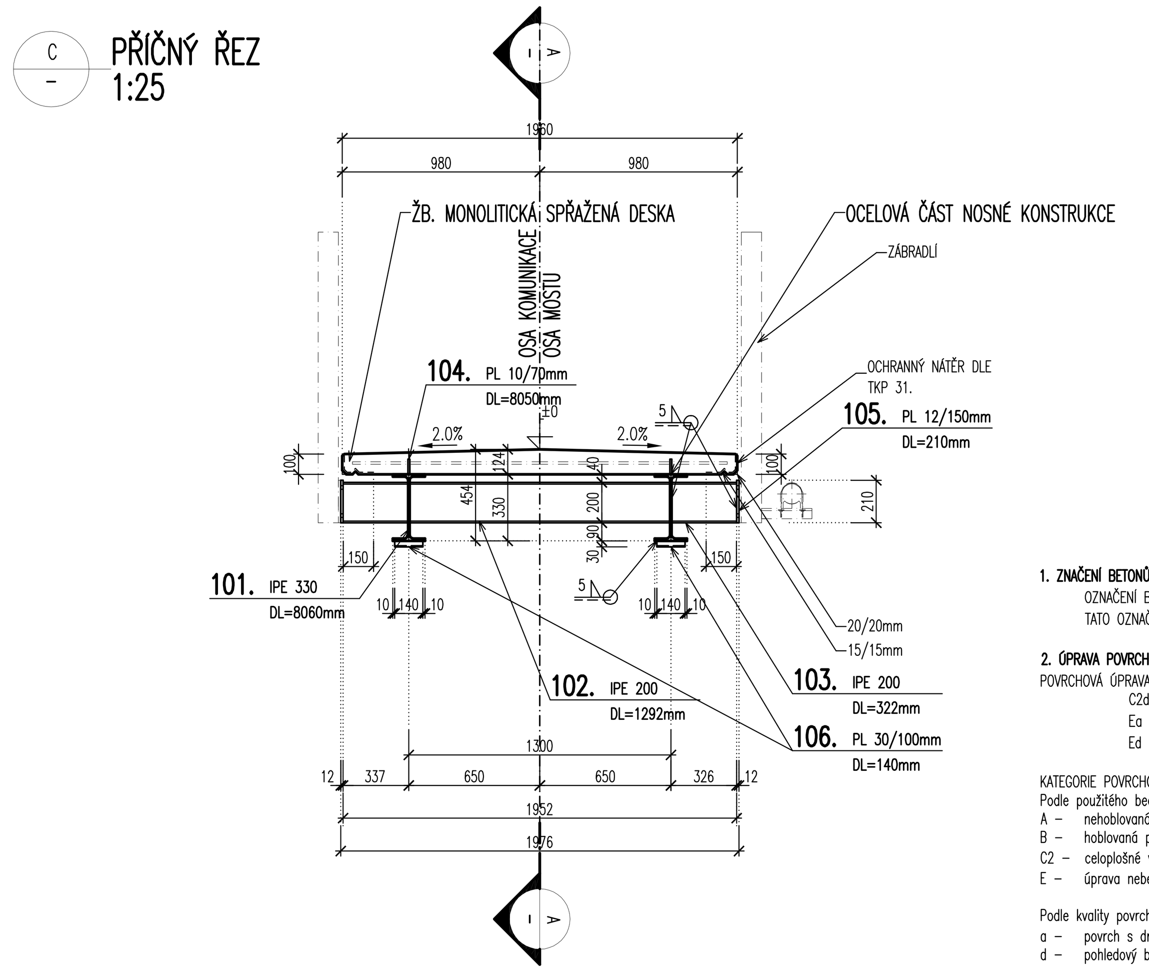

DETAIL STYČNÍKOVÉ DESKY ZÁBRADLÍ 1:10

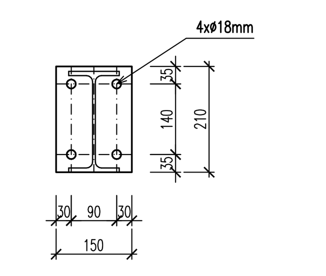

DETAIL PEVNÉHO LOŽISKA 1:10

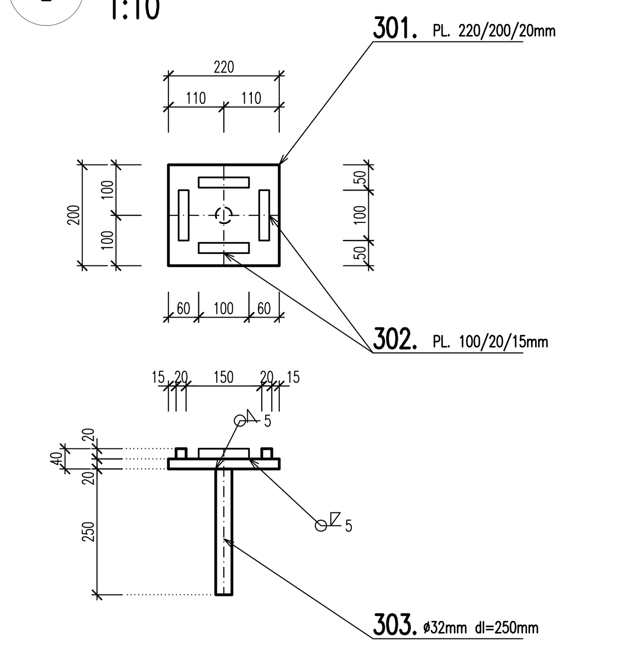

DETAIL LOŽISKA N.K. 1:10

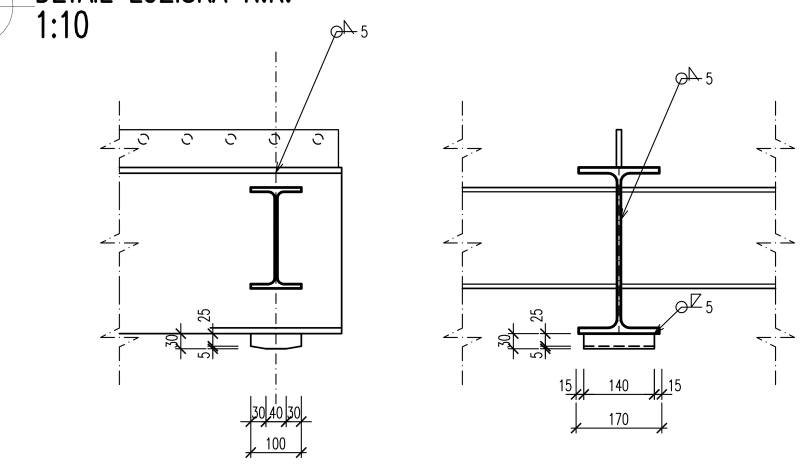

DETAIL DILATAČNÍHO PLECHU 1:10

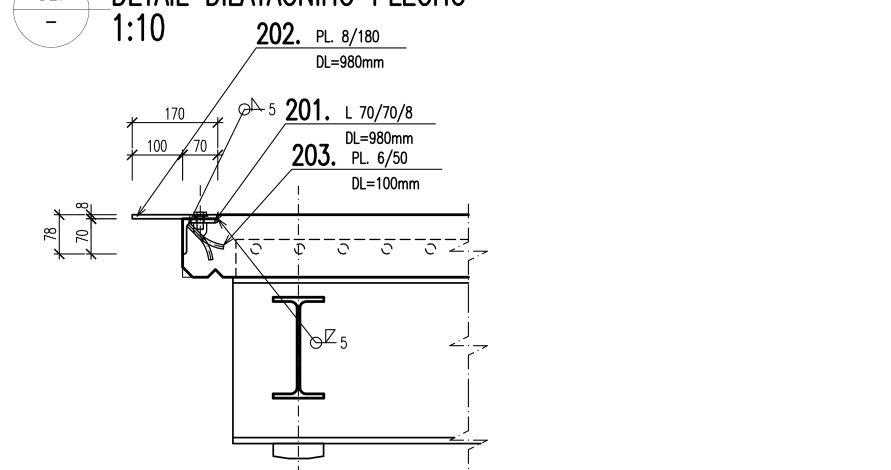

DETAIL PŘÍČNĚ PEVNÉHO, PODÉLNĚ POSUVNÉHO LOŽISKA 1:10

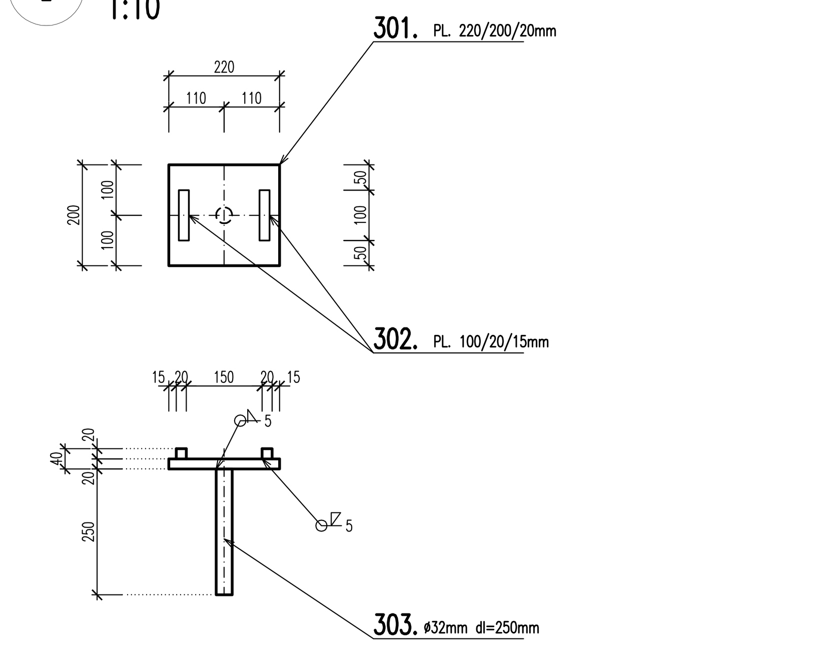

1. ZNAČENÍ BETONŮ

OZNAČENÍ BETONŮ JE V DOK. PROVEDENO PODLE ČSN EN 206, VČETNĚ AGRESIVITY PROSTŘEDÍ.
TATO OZNAČENÍ JE ROZHODUJÍCÍ PRO STANOVENÍ TRVANLIVOSTI A ODOLNOSTI.

2. ÚPRAVA POVRCHŮ

POVRCHOVÁ ÚPRAVA BETONOVÝCH KONSTRUKCÍ BUDE PROVEDENA DLE NÍŽE UVEDENÝCH POPISŮ DLE TKP 18 ČL. 8.8.1:

- C2d – PODHLED N.K. A OKRAJE N.K.
- Ea – ÚPRAVA POVRCHU NOSNÉ KONSTRUKCE DLE ČSN 73 6242 PRO APLIKACI IZOLACE
- Ed – UROVNÁNÍ POVRCHU ČERSTVÉHO BETONU HLADÍTKEM (OSTATNÍ HORNÍ PLOCHY)

KATEGORIE POVRCHOVÉ ÚPRAVY BETONOVÝCH KONSTRUKCÍ:
Podle použitého bednícího materiálu:
- A – nehoblovaná prkna na sraz
- B – hoblovaná prkna na polodrážku se zkosením nebo bez zkosení hran prken
- C2 – celoplošné vícevrstvé desky se strukturou dřeva (drážkované) zpevněné povrchově pečetící pryskyřičnou vrstvou
- E – úprava nebedněných ploch (popis přímo v přiřazení jednotlivým konstrukčním částem)

Podle kvality povrchu:
- a – povrch s drobnými vadami – z povrchu jsou po odbednění odstraněny drobné odštěpky a přetoky (dále dle TKP 18)
- d – pohledový beton s definovanými povrchovými vlastnostmi v TKP 18 – povrch s jednotnou barvou, odstínem a strukturou

NÁVRH KONSTRUKCE: SO-01 – LÁVKA VČETNĚ ZÁKLADOVÝCH KONSTRUKCÍ

KONSTRUKCE MOSTU:	DLE ČSN 73 6201
ZATÍŽENÍ KONSTRUKCE MOSTU:	DLE ČSN EN 1992-2

POZNÁMKA :

1. NAVRŽENÁ OCEL:

NOSNÁ KONSTRUKCE (DLE TKP 19.A – TAB2 – ŘÁDEK 11.) – TŘÍDA PROVEDENÍ EXC3	
PLECHY TL<40mm	S355J2+N, S235J2+N
VÁLCOVANÉ PROFILY	S355J2
SPŘAHOVACÍ TRNY	S355J2+N

2. VÝROBNÍ TOLERANCE:

OCELOVÁ KONSTRUKCE:
DLE TKP PK 19.A

OCELOVÁ KONSTRUKCE:

MAX. ODCHYLKA V PODÉLNÉM SMĚRU PROTI TEORETICKÝM BODŮM ULOŽENÍ	± 15 mm
MAX. ODCHYLKA V PŘÍČNÉM SMĚRU PROTI TEORETICKÝM BODŮM ULOŽENÍ	± 5 mm
NADVÝŠENÍ OK PROTI PROJEKTOVANÉ HODNOTĚ	± 10 mm
CELKOVÁ DÉLKA MOSTU	± 15 mm
ODCHYLKA STĚNY OD SVISLÉ	0,002 h
ŠÍŘKA OCELOVÉ NOSNÉ KONSTRUKCE	± 5 mm

3. PROTIKOROZNÍ OCHRANA KONSTRUKCE:

- PROTIKOROZNÍ OCHRANA NOSNÉ KONSTRUKCE MUSÍ SPLŇOVAT PODMÍNKY TKP 19.B.
- PKO BUDE KOMPLETNĚ PROVEDENO V MOSTÁRNĚ, NA MÍSTĚ STAVBY PAK POUZE OPRAVY PKO
- VŠECHNY KONSTRUKČNÍ DÍLY SE OPATŘÍ PKO. VLASTNOSTI A METODY ZKOUŠENÍ POVLAKU DLE TKP 19.B

ÚPRAVA POVRCHU:
- STUPEŇ PŘÍPRAVY POVRCHU – DLE TKP 19.B
- ZAOBLENÍ VŠECH HRAN POD POLOMĚREM R=2mm
- ZABROUSIT SVARY

CELKOVÁ TLOUŠŤKA KOMBINOVANÉHO POVLAKU DLE TABULKY I. A II. PŘÍLOHY 19.B.P5	
POŽADAVEK NA MINIMÁLNÍ ŽIVOTNOST	30r OCHR. POVLAKU ČSN EN 12944-2 30 (W)
SE STUPNĚM KOROZNÍ AGRESIVITY PODLE ČSN EN 12944-2	C4 + K1 (SPECIÁLNÍ)
A TABULKY III b TKP 19	
PLÁN ÚDRŽBY (ČIŠTĚNÍ A MYTÍ OK) ROKY	5 ROKŮ
OCHRANNÝ POVLAK DLE TABULKY II. TKP 19	**I A + I SPECIAL**

3.1. PROTIKOROZNÍ OCHRANA N.K. – I A:

KOMBINOVANÁ PROTIKOROZNÍ OCHRANA KONSTRUKCE NÁTĚREM

– ŽÁROVĚ STŘÍKANÝ POVLAK – SLITINA ZnAl	–100 µm
– POČET VRSTEV	1
– UZAVÍRACÍ PENETRAČNÍ NÁTĚR	– 30 µm
– POČET VRSTEV	1
– EPOXIDOVÝ DVOUKOMPONENTNÍ NÁTĚR	– 80–160 µm
– POČET VRSTEV	1–2
– ALIFATICKÝ POLYURETAN	– 60 µm
– POČET VRSTEV	1
– CELKOVÝ POČET VRSTEV	4–5
– CELKOVÁ TLOUŠŤKA VRSTVY NDFT	– 350µ m
– BAREVNÝ ODSTÍN VRCHNÍ VRSTVY	– RAL 9011 ODSTÍN ČERNÉ

– RAL NUTNO ODSOUHLASIT OBJEDNATELEM AKCE!

- KONKRÉTNÍ SKLADBA PKO BUDE NAVRŽENA A DOLOŽENA DODAVATELEM DLE TKP 19 – ČÁST B

3.2. PROTIKOROZNÍ OCHRANA N.K. – I SPECIÁL:

– PŘIDANÁ VRSTVA – ZESÍLENÍ MEZIVRSTVY	
– EPOXIDOVÝ DVOUKOMPONENTNÍ NÁTĚR	– 100 µm
– POČET VRSTEV	1

- KONKRÉTNÍ SKLADBA PKO BUDE NAVRŽENA A DOLOŽENA DODAVATELEM DLE TKP 19 – ČÁST B

4. MATERIÁL:

- **OCELOVÉ HLAVNÍ NOSNÍKY DLE TKP 19.A – TAB2 – ŘÁDEK 1. A DLE ČSN EN 1090-2+A1 – TŘÍDA PROVEDENÍ MINIMÁLNĚ EXC3**

1. POPIS KONSTRUKCE (ČÁST KONSTRUKCE)	– 1. HLAVNÍ NOSNÝ SYSTÉM
2. POŽADAVKY NA JAKOST DLE ČSN EN ISO 3834-1	– VYŠŠÍ
2. POŽADAVKY DLE ČSN EN ISO 15607	– 6.2.
3. POŽADAVKY NA JAKOST SVARŮ DLE ČSN EN ISO 5817	– B+ (PRO EXC3)
4. SPECIFIKACE POSTUPU SVAŘOVÁNÍ (WPS), ROZSAH SVARŮ	– V CELÉM ROZSAHU DLE ČSN EN ISO 15609-1 A ČSN EN ISO 3834-2
5. KLASIFIKACE POSTUPŮ SVAŘOVÁNÍ WPQR, ROZSAH SVARŮ	– V CELÉM ROZSAHU PODLE ČSN EN ISO 15614-1 (6.2.) NEBO DLE ČSN EN ISO 15613 (6.6.) A ČSN EN ISO 3834-2
6. POŽADAVKY INSTRUKCE (TP VÝROBY, MONTÁŽE, SVAŘOVÁNÍ)	– POŽADUJE SE
7. VÝROBNÍ SKUPINA DLE ČSN EN 1090-2+A1	– PLATÍ ČL. 11.3.3 A TOLERANCE DANÉ NORMOU PRO EXC3
8. PRŮKAZ ZPŮSOBILOSTI DLE ČSN EN 1090-2+A1	– R (VÝROBA, MONTÁŽ A OPRAVY)
9. DOKUMENT KONTROLY ZÁKLADNÍHO MATERIÁLU DLE ČSN EN 10204	– 3.2.

- **OCELOVÉ HLAVNÍ NOSNÍKY DLE TKP 19.A – TAB2 – ŘÁDEK 1. A DLE ČSN EN 1090-2+A1 – TŘÍDA PROVEDENÍ MINIMÁLNĚ EXC3**

1. STUPEŇ OCHRANNÝCH OPATŘENÍ JE 4 VE SMYSLU TP 124.
2. SPŘAHUJÍCÍ TRNY BUDOU PROVAŘENY S VÝZTUŽÍ ŽB SPŘAHUJÍCÍ DESKY DLE TP 124.
3. NA KONCÍCH KRAJNÍCH OCELOVÝCH NOSNÍKŮ SE VE VÝROBNĚ NAVAŘÍ MĚŘÍCÍ ŠROUB M10/20 A ZÁVIT SE OPATŘÍ OCHRANOU PROTI KOROZI (VAZELÍNOU NEBO ODNÍMATELNOU IZOLACÍ)

5. VÝROBA:

DLE TKP 19.A, ČSN EN 1090-1+A1 A ČSN EN 1090-2+A1

- **EXC3 – KOMPLETNÍ NOSNÁ KONSTRUKCE, ZATÍŽENÍ DLE ČSN EN 1992-2, NAVRŽENO DLE ČSN EN 1993-2**

6. SVARY:

- SVARY KONSTRUKCE SE UVAŽUJÍ KONSTRUKČNÍ KOUTOVÉ A V SVARY S UVEDENOU VÝŠKOU SVARU min. 4mm (5mm)
- SVARY JSOU PO OBVODU UZAVŘENÉ
- VE VÝKRESOVÉ DOKUMENTACI JE VYZNAČENA ÚČINNÁ TLOUŠŤKA SVARU

7. SPOJE DÍLCŮ:

- KONSTRUKCE JE NAVRŽENA Z JEDNOTLIVÝCH DÍLCŮ SESTAVENÝCH NA STAVBĚ A SPOJENÝCH MONTÁŽNÍMI SPOJI
- SPOJE SESTAV JSOU NAVRŽENY VP SPOJI DLE ČSN EN 1090-2+A1 – TŘÍDA POVRCHU B

8. OSTATNÍ

- TATO PŘÍLOHA NESLOUŽÍ JAKO REALIZAČNÍ ANI DÍLENSKÁ DOKUMENTACE
- KONSTRUKCI SPOJŮ JEDNOTLIVÝCH ČÁSTÍ JE MOŽNO UPRAVIT
- JAKOST OZNAČENÝCH TUPÝCH SVARŮ BUDE PROKÁZÁNA UZ A RTG
- SVAROVÉ HRANY V ŠÍŘI NAD 100mm KONTROLOVAT NA STUPEŇ E2 DLE EN 10160
- DÍLENSKÉ SVARY VYPLÝVAJÍCÍ VÝHRADNĚ Z ROZMĚRŮ POUŽITÝCH PLECHŮ NEJSOU ZAKRESLENY
- VŠECHNY PŘÍČNÉ TUPÉ SVARY BUDOU PROVEDENY S PŘEVÝŠENÍM 10% ŠÍŘKY SVARU A S BEZVRUBOVÝM PŘECHODEM
- PŘÍPRAVA SVAROVÝCH HRAN VIZ. KATALOGOVÉ LISTY SVARŮ A TP ZHOTOVITELE

9. NADVÝŠENÍ

- NOSNÁ KONSTRUKCE JE ZAKRESLENA BEZ NADVÝŠENÍ.
- NADVÝŠENÍ BUDE ZAKRELENO V SAMOSTATNÉM SCHEMA NADVÝŠENÍ. NADVÝŠENÍ BUDE NAVRŽENO CELKEM V RDS (OD VLASTNÍ VÁHY OCELOVÉ NOSNÉ KONSTRUKCE, KONSTRUKCE SKRUŽE A BETONU ULOŽENÉM NA BEDNĚNÍ JAKO MOKRÁ SMĚS).
- HODNOTA NADVÝŠENÍ BUDE RESPEKTOVAT POSTUP VÝSTAVBY S OHLEDEM NA REOLOGICKÉ VLASTNOSTI BETONU A DEFORMACI NOSNÉ KONSTRUKCE.

10. POZNÁMKA

- POLOMĚRY HRAN JSOU NAVRŽENY R=2mm, POLOMĚRY VÝŘEZŮ PAK R=40mm, POKUD NENÍ UVEDENO JINAK
- VÝROBA A MONTÁŽ NAVRŽENA DLE TKP PK KAPITOLA 19.A
- VÝROBNÍ ODCHYLKY DLE TKP PK 19.A
- V RDS DOKUMENTACI MUDE ZKRESLENA ZÁKLADNÍ GEOMETRIE OCELOVÉ NOSNÉ KONSTRUKCE MOSTU S VÝROBNÍM NADVÝŠENÍM PRO KAŽDÝ NOSNÍK.
- SOUČÁSTÍ VÝROBY OCELOVÉ NOSNÉ KONSTRUKCE BUDE VTD DOKUMENTACE, KTEROU JE NUTNÉ PŘED VLASTNÍ VÝROBOU ODSOUHLASIT PROJEKTANTEM, TDI A ZÁSTUPCEM INVESTORA!
- V RDS DOKUMENTACI BUDE ŘEŠENO MONTÁŽNÍ ZAVĚŠENÍ NOSNÉ KONSTRUKCE.

NAVRŽENÉ BETONY: SO-01 – LÁVKA VČETNĚ ZÁKLADOVÝCH KONSTRUKCÍ

KONSTRUKČNÍ BETONY DLE TKP 18:

ŽB. MONOLITICKÁ SPŘAŽENÁ DESKA	C30/37-XF4,XD3

BETONÁŘSKÁ OCEL: SO-01 – LÁVKA VČETNĚ ZÁKLADOVÝCH KONSTRUKCÍ

PŘEDPÍNACÍ VÝZTUŽ	–
BETONÁŘSKÁ VÝZTUŽ	B500B (10 505(R))

KONSTRUKČNÍ OCEL: SO-01 – LÁVKA VČETNĚ ZÁKLADOVÝCH KONSTRUKCÍ

NOSNÁ KONSTRUKCE	S355 J2+N, S355 J2	ČSN EN 10025-2
PODRUŽNÉ ČÁSTI	S235 JR+AR	ČSN EN 10025-2
SPŘAŽENÍ	S355J2+N	ČSN EN 10025-2

PŘESNOST VYTYČENÍ A PŘÍPUSTNÉ ODCHYLKY JSOU DÁNY:

ČSN 73 0420 – Přesnost vytyčování staveb
ČSN 01 3419 – Výkresy ve stavebnictví. Vytyčovací výkresy staveb
ČSN 73 0212 – Geometrická přesnost ve výstavbě, kontrola přesnosti
TKP KAPITOLA 1., PŘÍLOHA č.9
TKP KAPITOLA 16, 18. A DALŠÍ SOUVISEJÍCÍ.

TŘÍDY PŘESNOSTI (dle TKP 1.):

KONSTRUKČNÍ ČÁST MOSTU:	TŘÍDA PŘESNOSTI:
– NOSNÉ ŽELEZOBETONOVÉ KONSTRUKCE, ÚL. PRAHY, SVODIDLA	TŘÍDA 10
– SVRŠEK MOSTU, PŘEDPJATÉ KONSTRUKCE, BLOKY POD LOŽISKA	TŘÍDA 9

TOLERANCE ROVNOSTI (dle TKP 1.):

VZTAŽNÁ DÉLKA [m]	2	4	8	10
TOLERANCE V mm (OBECNÁ HODNOTA)	10	15	20	25
TOLERANCE V mm (ŘÍMSY, ZÁBRADLÍ A OBRUBNÍKY)	6	10	12	15

MEZNÍ ODCHYLKY SVISLOSTI SVISLÝCH PLOCH (dle TKP 1.):

VÝŠKA	h
MEZNÍ ODCHYLKA [mm] VIDITELNÝCH PLOCH A HRAN OBECNĚ	h/300
MEZNÍ ODCHYLKA [mm] NEVIDITELNÝCH PLOCH A HRAN	h/200

PŘÍPUSTNÉ ODCHYLKY:

TOLERANCE PRO ROVINNOST POVRCHŮ A PŘÍMOST HRAN – ČSN EN 13670 (TOLERANČNÍ TŘÍDA 1):

- ROVINNOST – POVRCH VE STYKU S BEDNĚNÍM NEBO HLAZENÝ:
  - *CELKOVĚ l = 2,0 m — 9 mm*
  - *MÍSTNĚ l = 0,2 m — 4 mm*
- ROVINNOST – POVRCH BEZ STYKU S BEDNĚNÍM:
  - *CELKOVĚ l = 2,0 m — 15 mm*
  - *MÍSTNĚ l = 0,2 m — 6 mm*
- KOSOÚHLOST PŘÍČNÉHO ŘEZU:
  - *větší z a/25 nebo b/25, ale ne více než ± 30 mm*
- PŘÍMOST HRAN:
  - *pro délky l < 1,0 m — ± 8 mm*
  - *pro délky l > 1,0 m — ± 8 mm/m, ale ne více než ± 20 mm*

PRŮŘEZY– TKP 18. NEBO ČSN EN 13670 (PLATÍ TOLERANČNÍ TŘÍDA 1, KROMĚ PŘEDPÍNACÍ VÝZTUŽE):

- li – ROZMĚRU PRŮŘEZU (NOSNÁ KONSTRUKCE, DESKA, PILÍŘ)

ROZMĚR	TOLERANČNÍ TŘÍDA 1	TOLERANČNÍ TŘÍDA 2	
li < 150 mm	*±10 mm*	*±5 mm*	
li = 400 mm	*±15 mm*	*±10 mm*	
li >= 2500 mm	*±30 mm*	*±30 mm*	*(MEZILEHLÉ HODNOTY SE INTERPOLUJÍ)*

- PRAVOÚHLOST PŘÍČNÉHO ŘEZU
  - *a ... ROZMĚR PŘÍČNÉHO ŘEZU — VĚTŠÍ Z ±0,04 a NEBO ±10 mm, ALE NE VÍCE NEŽ ±20 mm*
- POLOHA BETONÁŘSKÉ VÝZTUŽE

h ... VÝŠKA PRŮŘEZU	TOLERANČNÍ TŘÍDA 1	TOLERANČNÍ TŘÍDA 2	
h <= 150 mm	*+10 mm*	*+5 mm*	
h = 400 mm	*+15 mm*	*+15 mm*	
h >= 2500 mm	*+20 mm*	*+20 mm*	*(MEZILEHLÉ HODNOTY SE INTERPOLUJÍ)*
MINIMÁLNÍ	*-10 mm*	*-10 mm*	*(ZÁVISÍ NA Δc_{dev})*
STYKOVÁNÍ PŘESAHEM	*-0,06 L (L ... délka přesahu)*		

	TOLERANČNÍ TŘÍDA 1	TOLERANČNÍ TŘÍDA 2
h <= 200 mm	*±0,03 h mm*	–
h > 200 mm, menší z hodnot	*±0,03 h nebo ±30 mm*	–
KRYTÍ BETONEM MĚŘENÉ KE KANÁLKU	*-15 mm*	–

MĚŘÍTKO:

1 : 25 — m 0,25 0,5 0,75 1,0 1,25

1 : 10 — m 0,1 0,2 0,3 0,4 0,5

SO-01 PDPS

SOUŘADNICOVÝ SYSTÉM:	S-JTSK		
VÝŠKOVÝ SYSTÉM:	Bpv		
KRESLIL:	KOLEKTIV		MDS PROJEKT – FÖRSTEROVA Č.P. 175, 566 01 VYSOKÉ MÝTO, EMAIL: MDS@MDSPROJEKT.CZ
ZPRACOVAL:	–		
TECHNICKÁ KONTROLA:	ING. JAN BURSA		
ZODPOVĚDNÝ PROJEKTANT:	ING. JAN BURSA		
HLAVNÍ PROJEKTANT:	ING. JAN BURSA		
KRAJ: PARDUBICKÝ	OKRES: PARDUBICE	OBEC: HOLICE	STUPEŇ: PDPS
INVESTOR: MĚSTO HOLICE, HOLUBOVA 1, 534 14 HOLICE			ZAK.ČÍSLO: 1625-17-4
AKCE: LÁVKA "NA MUŠCE" PŘES ŘEDICKÝ POTOK, HOLICE			ARCHIVNÍ ČÍSLO: 1625
			DATUM: 11/2017
OBJEKT: C.1 SO-01 – LÁVKA VČETNĚ ZÁKLADOVÝCH KONSTRUKCÍ			FORMÁT: 12xA4
			MĚŘÍTKO: 1:25, 10
OBSAH: TVAR NOSNÉ KONSTRUKCE			ČÍSLO SOUPRAVY: — ČÍSLO PŘÍLOHY: C.1.9.